Sicherheits-Mehrstrahllichtgitter
Körperschutz

SB4-30IE090C1

Bestellnummer

- **Fix-Blanking, Reduzierte Auflösung, Kaskadierung, Muting**
- **Komplette Elektronik integriert**
- **Serielle Schnittstelle**

Die Mehrstrahllichtgitter zeichnen sich durch eine kompakte Bauform aus. Zusätzlich verfügen sie über viele Zusatzfunktionen und können daher sehr individuell an die jeweilige Anwendung angepasst werden. Die Befestigungswinkel BEF-SET-33 sind bereits im Lieferumfang enthalten.

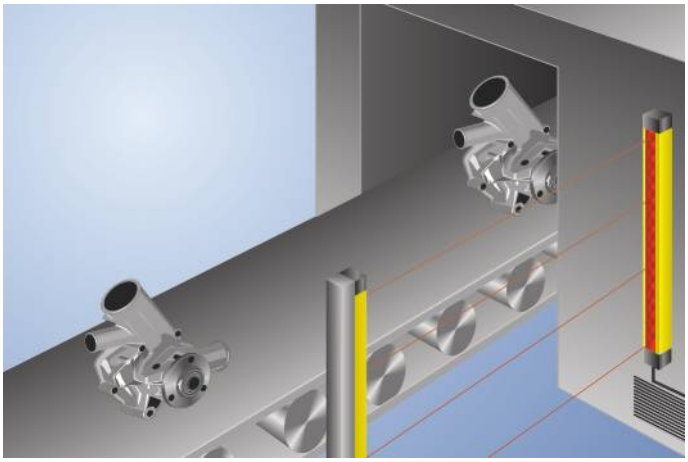

Technische Daten

Optische Daten	
Reichweite	0,5...20 m
Strahlabstand	300 mm
Strahlanzahl	4
Lichtart	Rotlicht
Öffnungswinkel	± 2,5 °
Elektrische Daten	
Sensortyp	Empfänger
Versorgungsspannung	21,6...26,4 V DC
Stromaufnahme (Ub = 24 V)	300 mA
Reaktionszeit	10 ms
Temperaturbereich	-20...50 °C
Lagertemperatur	-25...70 °C
Anzahl Sicherheitsausgänge (OSSDs)	2
Spannungsabfall Sicherheitsausgang	< 2,5 V
Schaltstrom PNP-Sicherheitsausgang	300 mA
Anzahl Signalausgänge	1
Spannungsabfall Signalausgang	< 2,5 V
Schaltstrom Signalausgang	200 mA
Kurzschlussfest und überlastsicher	ja
Verpolungssicher	ja
Schnittstelle	RS-485
Schutzklasse	III
Mechanische Daten	
Material Gehäuse	Aluminium
Material Scheibe	Polycarbonat
Schutzart	IP67
Anschlussart	M12 × 1; 8-polig
Sicherheitstechnische Daten	
BWS-Typ (EN 61496)	4
Sicherheitskategorie (EN ISO 13849-1)	4
Performance Level (EN ISO 13849-1)	PL e
PFHD	3,08 × E-8 1/h
Gebrauchsdauer TM (EN ISO 13849-1)	20 a
Funktion	
Körperschutz	ja
Wiederanlaufsperre	ja
Schützkontrolle	ja
Kaskadierung	ja
Fix-Blanking	ja
Reduzierte Auflösung	ja
Serielle Kommunikation	ja
Anschlusstabellen-Nr.	28
Bedienfeld-Nr.	S4
Passende Anschlusstechnik-Nr.	88, 88s
Passende Befestigungstechnik-Nr.	700
Passender Schnittstellenstecker-Nr.	11

Passender Sender

SB4-30IS090C1

Ergänzende Produkte

- Mutingmelder SM0-00CA000C1
- Schutzsäule mit Schutzscheibe SZ000EG170NN01
- Schutzsäule mit Umlenkspiegel SZ000EU170NN01
- Sicherheitsrelais SG4-00VA000R2, SR4B3B01S, SR4D3B01S
- Software
- Software wsafe
- Umlenkspiegel Z2UG003

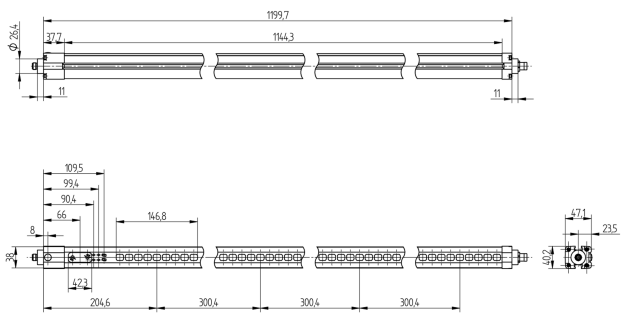

Maßangaben in mm (1 mm = 0.03937 Inch)

Bedienfeld

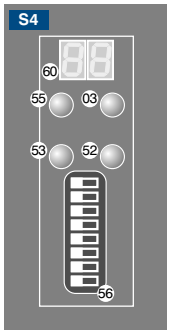

03 = Fehleranzeige
20 = Enter-Taste
52 = OSSD ON
53 = OSSD OFF
55 = Blanking
56 = Dip-Schalter
60 = Anzeige

Technische Änderungen vorbehalten