Induktiver Sensor
mit erhöhtem Schaltabstand

I08H008
Bestellnummer

weproTec

- **Erhöhter Schaltabstand**
- **Geringer Montageabstand dank wenglor weproTec**
- **Innovative ASIC-Schaltungstechnologie**
- **Integrierte Fehleranzeige**

Induktive Sensoren mit erhöhten Schaltabständen überzeugen mit einer robusten Bauform, einfacher Montage und zuverlässigen Messwerten. Die große Reichweite macht zusätzliche Sensortypen überflüssig, da durch sie auch spezielle Anwendungen gelöst werden können. Die neue Generation bietet dank ASIC und wenglor weproTec neben dem störungsfreien Betrieb mehrerer Sensoren auf engstem Raum auch die Möglichkeit, Fehler im System rechtzeitig zu erkennen.

Technische Daten

Induktive Daten	
Schaltabstand	2 mm
Korrekturfaktor Edelstahl V2A/CuZn/Al	0,81/0,39/0,42
Einbauart	bündig
Einbau A/B/C/D in mm	0/8/6/0
Einbau B1 in mm	0...1
Schalthysterese	< 10 %
Elektrische Daten	
Versorgungsspannung	10...30 V DC
Stromaufnahme (Ub = 24 V)	< 9 mA
Schaltfrequenz	1070 Hz
Temperaturdrift	< 10 %
Temperaturbereich	-40...80 °C
Spannungsabfall Schaltausgang	< 1 V
Schaltstrom Schaltausgang	150 mA
Reststrom Schaltausgang	< 100 µA
Kurzschlussfest	ja
Verpolungs- und überlastsicher	ja
Schutzklasse	III
Mechanische Daten	
Material Gehäuse	CuZn, vernickelt
Schutzart	IP67
Anschlussart	M12 × 1; 4-polig
Sicherheitstechnische Daten	
MTTFd (EN ISO 13849-1)	3706,54 a
Funktion	
Fehleranzeige	ja
PNP-Öffner	●
Anschlussbild-Nr.	106
Passende Anschlusstechnik-Nr.	2
Passende Befestigungstechnik-Nr.	200 201

Ergänzende Produkte

PNP-NPN-Wandler BG2V1P-N-2M

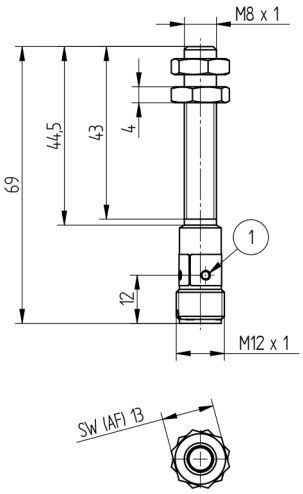

1 = Schaltzustandsanzeige
Hülse M8×1 = 4 Nm
Maßangaben in mm (1 mm = 0.03937 Inch)

106

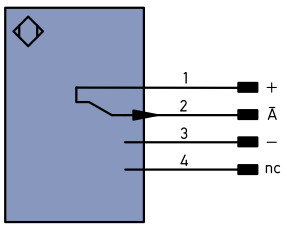

Symbolerklärung

+	Versorgungsspannung +	
–	Versorgungsspannung 0 V	
~	Versorgungsspannung (Wechselspannung)	
A	Schaltausgang Schließer	(NO)
Ā	Schaltausgang Öffner	(NC)
V	Verschmutzungs-/Fehlerausgang	(NO)
V̄	Verschmutzungs-/Fehlerausgang	(NC)
E	Eingang analog oder digital	
T	Teach-in-Eingang	
Z	Zeitverzögerung (Aktivierung)	
S	Schirm	
RxD	Schnittstelle Empfangsleitung	
TxD	Schnittstelle Sendeleitung	
RDY	Bereit	
GND	Masse	
CL	Takt	
E/A	Eingang/Ausgang programmierbar	
	IO-Link	
PoE	Power over Ethernet	
IN	Sicherheitseingang	
OSSD	Sicherheitsausgang	
Signal	Signalausgang	
Bi_D+/-	Ethernet Gigabit bidirekt. Datenleitung (A-D)	
EN0RS422	Encoder 0-Impuls 0/0̄ (TTL)	
PT	Platin-Messwiderstand	
nc	nicht angeschlossen	
U	Testeingang	
Ū	Testeingang invertiert	
W	Triggereingang	
O	Analogausgang	
O–	Bezugsmasse/Analogausgang	
BZ	Blockabzug	
AMV	Ausgang Magnetventil/Motor	
a	Ausgang Ventilsteuerung +	
b	Ausgang Ventilsteuerung 0 V	
SY	Synchronisation	
E+	Empfänger-Leitung	
S+	Sende-Leitung	
⏚	Erdung	
SnR	Schaltabstandsreduzierung	
Rx+/–	Ethernet Empfangsleitung	
Tx+/–	Ethernet Sendeleitung	
Bus	Schnittstellen-Bus A(+)/B(–)	
La	Sendelicht abschaltbar	
Mag	Magnetansteuerung	
RES	Bestätigungseingang	
EDM	Schützkontrolle	
ENARS422	Encoder A/Ā (TTL)	
ENBRS422	Encoder B/B̄ (TTL)	
ENA	Encoder A	
ENB	Encoder B	
AMIN	Digitalausgang MIN	
AMAX	Digitalausgang MAX	
AOK	Digitalausgang OK	
SY In	Synchronisation In	
SY OUT	Synchronisation OUT	
OLT	Lichtstärkeausgang	
M	Wartung	

Adernfarben nach DIN IEC 757

BK	Schwarz
BN	Braun
RD	Rot
OG	Orange
YE	Gelb
GN	Grün
BU	Blau
VT	Violett
GY	Grau
WH	Weiß
PK	Rosa
GNYE	Grüngelb

Einbau

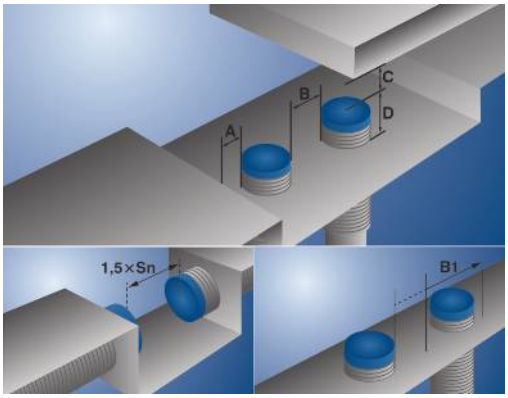

Technische Änderungen vorbehalten